509 - U3 Spielskulptur *Krokodil*

Besendahl
NATURNAHE SPIELGERÄTE
HOLZ KONSTRUKTIV

- Robinie entsplintet/geschliffen ø ca. 18/20 cm
- Länge ca. 300 cm
- Höhe gesamt ca. 40 cm über Spielfläche
- Applikationen: Gesicht und Füße geschnitzt, Gesicht farblich gestaltet
- Lasur farblos über Alles

Info: oberirdisch lagernd - 2 verzinkte Erdanker

Material:

- Robinie entsplintet/geschliffen ø ca. 18/20 cm
- Füße Robinie ø ca. 12/14 cm mit geschnitzten Krallen
- 2 Stk. verzinkte Erdanker

Alternativ-Produkte:

509 U3 Spielskulptur Krokodil, 1210 U3 Spielskulptur Drache

1 - 3 Jahre

Höchste Fallhöhe ca. 40 cm

Rasen, Holz Hackschnitzel, Sand, Kies, Synth.

Schwerstes Element 190 kg

2 AK ca. 0,5 Std. + Technik, ohne Erdarbeiten

2 Stk. **L** 30 x **B** 30 x **T** 40 cm

ca. 0,01 cbm Beton

20,87 m²

1 Element

Entladung, Fördergerät mit Palettengabel (4 Personen)

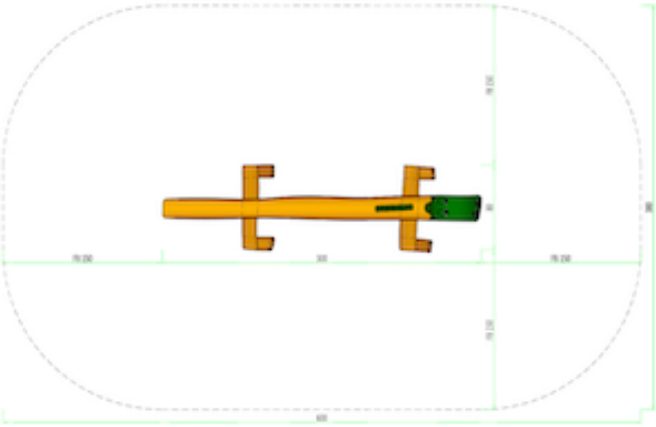

Foto, Ausführung und Farbgestaltung als Leitmotiv. Stand: 2021

Besendahl Naturnahe Spielgeräte GmbH & Co. KG
Blankeneser Bahnhofstraße 60 · 22587 Hamburg · T +49 (0)40 986 77 574 · info@besendahl.com · www.besendahl.com

509 - U3 Spielskulptur *Krokodil*

Besendahl
NATURNAHE SPIELGERÄTE
HOLZ KONSTRUKTIV

Besendahl Naturnahe Spielgeräte GmbH & Co. KG
Blankeneser Bahnhofstraße 60 · 22587 Hamburg · T +49 (0)40 986 77 574 · info@besendahl.com · www.besendahl.com

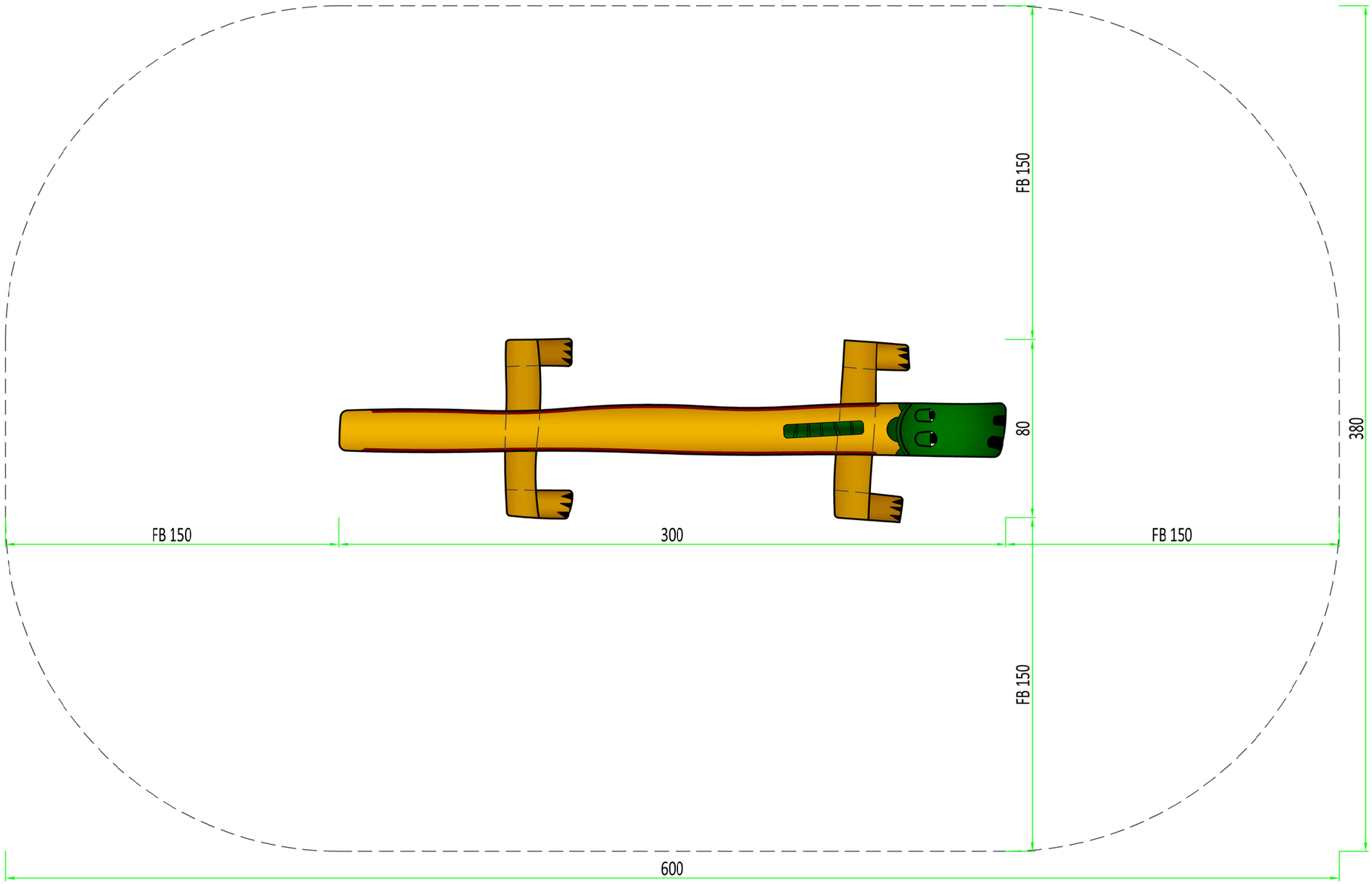

Besendahl
NATURNAHE SPIELGERÄTE
HOLZ KONSTRUKTIV

Krokodil

Maßstab: 1:20
Papierformat: DIN A3
Maßeinheit: Zentimeter
Maße bauartbedingt gerundet

Fallbereich (FB):
Fläche = 20,87 m²

Fallschutz:
Rasen
alternativ:
Hackschnitzel, Rindenmulch, Sand, Kies, Synthetisches Fallschutzmaterial

Besendahl
Naturnahe Spielgeräte
GmbH & Co. KG
Blankeneser Bahnhofstraße 60
22587 Hamburg
T +49 (0)40 986 77 574
info@besendahl.com
www.besendahl.com