1703 - Spielschiff *Schiffswrack Störtebeker*

Besendahl
NATURNAHE SPIELGERÄTE
HOLZ KONSTRUKTIV

- Maße ca. L 13,0 x B 6,0 Meter
- Podestfläche achtern ca. L 200 x B 180 cm
- Podestfläche mitte ca. L 120 x B 200 cm
- Höhe gesamt ca. 490 cm über Spielfläche inkl. Mast
- Höhe Podest 150/25 cm über Spielfläche mit Trittsicherungen
- 2 Decksebenen
- Reling als Brüstung
- Rumpf mit 2 Öffnungen
- Angedeutete Außenfenster
- 2 Sprossenleitern
- 1 schräges Herkules-Kletternetz
- 1 Mast mit Takelseil, Wanten und Rahsegel/Flagge
- 1 Bugspriet *solitär*
- *Farb-Applikation optional nach Wunsch*
- *Schiffsname optional nach Wunsch*

Material:

- Pfosten Robinie entsplintet/geschliffen ø ca. 14/16 cm
- Unterkonstruktion Robinie 60/120 mm
- Podestbretter Robinie 35 mm
- Wandbretter Robine 22 mm
- 2 Sprossenleitern
- Herkules-Kletternetz ø 16 mm -
- MW 25 x 25 cm mit externen Pfosten

Alternativ-Ausführungen:

1701 Spielschiff Oste, 1702 Spielschiff Finkenwerder,
1703 Schiffswrack Störtebeker, 1704 Spielschiff Hamburger Fischkutter,
1705 Spielschiff Kogge, 1706 Spielschiff Elb-Arche

3 - 12 Jahre

Höchste Fallhöhe ca. 150 cm

Rasen, Holz Hackschnitzel, Sand, Kies, Synth.

Gr. Element ca. 500 kg

4 AK ca. 3,0 Tage + Technik ohne Erdarbeiten

4 Stk. **L 6**0 x **B 6**0 x **T 8**0 cm
1 Stk. 230 x 110 x 80 cm
1 Stk. 100 x 100 x 80 cm
2 Stk. 40 x 40 x 30 cm
1 Stk. 60 x 30 x 30 cm

ca. 5,0 cbm Beton

52,90 m²

Elemente + div. Bauteile

Entladung, Fördergerät mit Palettengabel

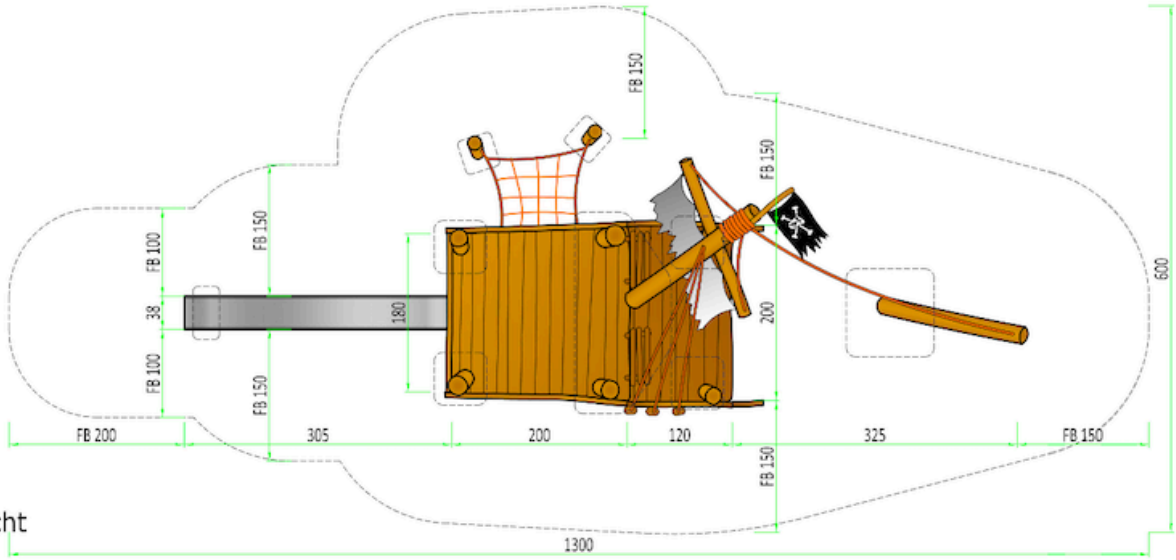

Draufsicht

Foto, Ausführung und Farbgestaltung als Leitmotiv. Stand: 2021

Besendahl Naturnahe Spielgeräte GmbH & Co. KG
Blankeneser Bahnhofstraße 60 · 22587 Hamburg · T +49 (0)40 986 77 574 · info@besendahl.com · www.besendahl.com

1703 - Spielschiff *Schiffswrack Störtebeker*

Foto, Ausführung und Farbgestaltung als Leitmotiv. Stand: 2021

Besendahl Naturnahe Spielgeräte GmbH & Co. KG
Blankeneser Bahnhofstraße 60 · 22587 Hamburg · T +49 (0)40 986 77 574 · info@besendahl.com · www.besendahl.com

Ausführung und Lieferumfang laut Angbot.
Der Fallschutz ist mit einer Schichstärke von 30 cm berücksichtigt.

Eingrabtiefe unter OKF: 110 cm
4 Stk. Fundament L 60 x B 60 x T 80 cm
1 Stk. Fundament L 230 x B 110 x T 80 cm
1 Stk. Fundament L 100 x B 100 x T 80 cm
2 Stk. Fundament L 40 x B 40 x T 30 cm
1 Stk. Fundament L 60 x B 30 x T 30 cm

Fundamentlöcher sind großzügig auszuführen.
Betonfundamente abgestrichen bis Höhe 20 cm unter OKF.
Anbaurutsche vor Sonneneinstrahlung schützen
und nicht nach Süden ausrichten.

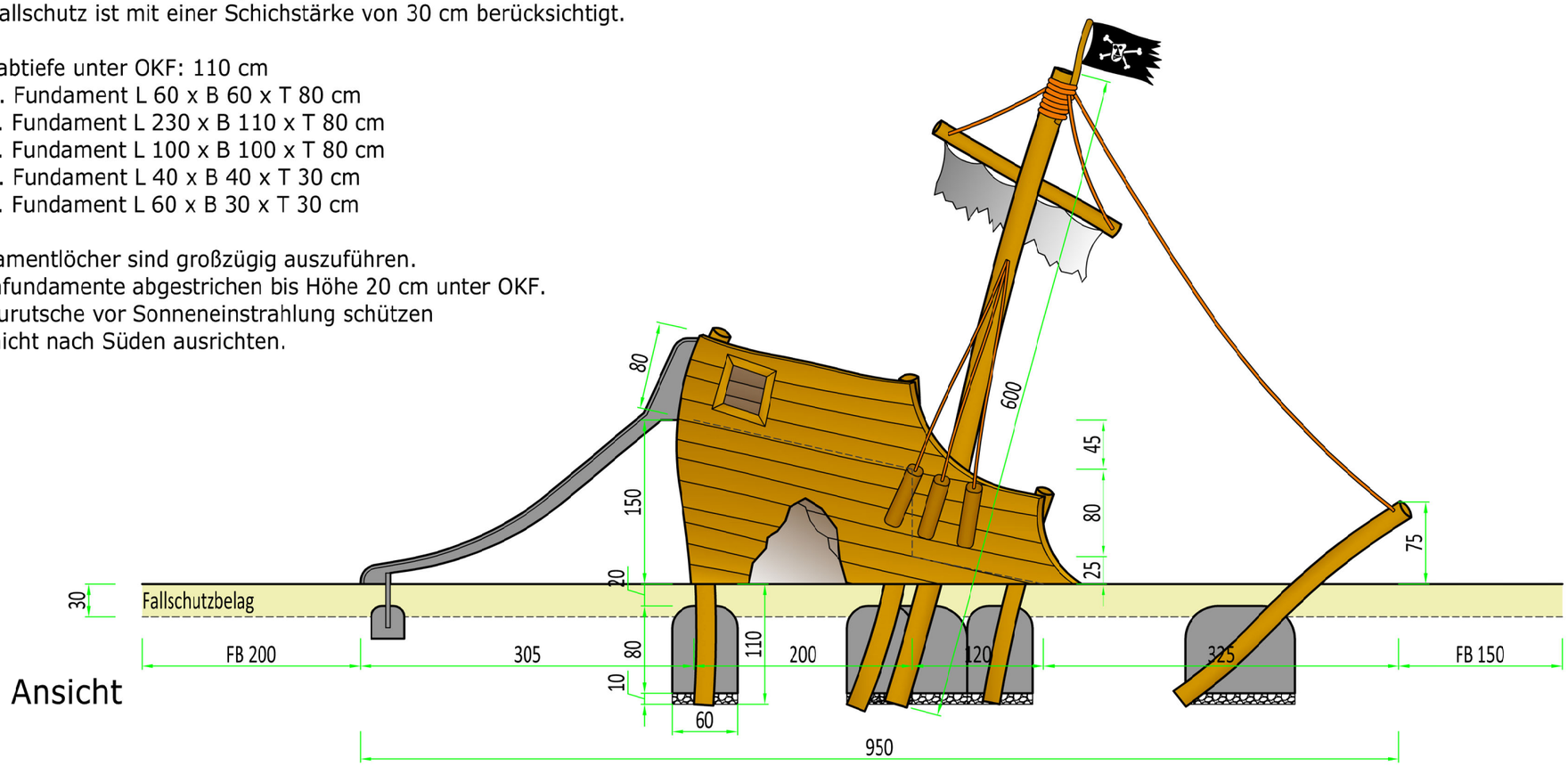

Ansicht

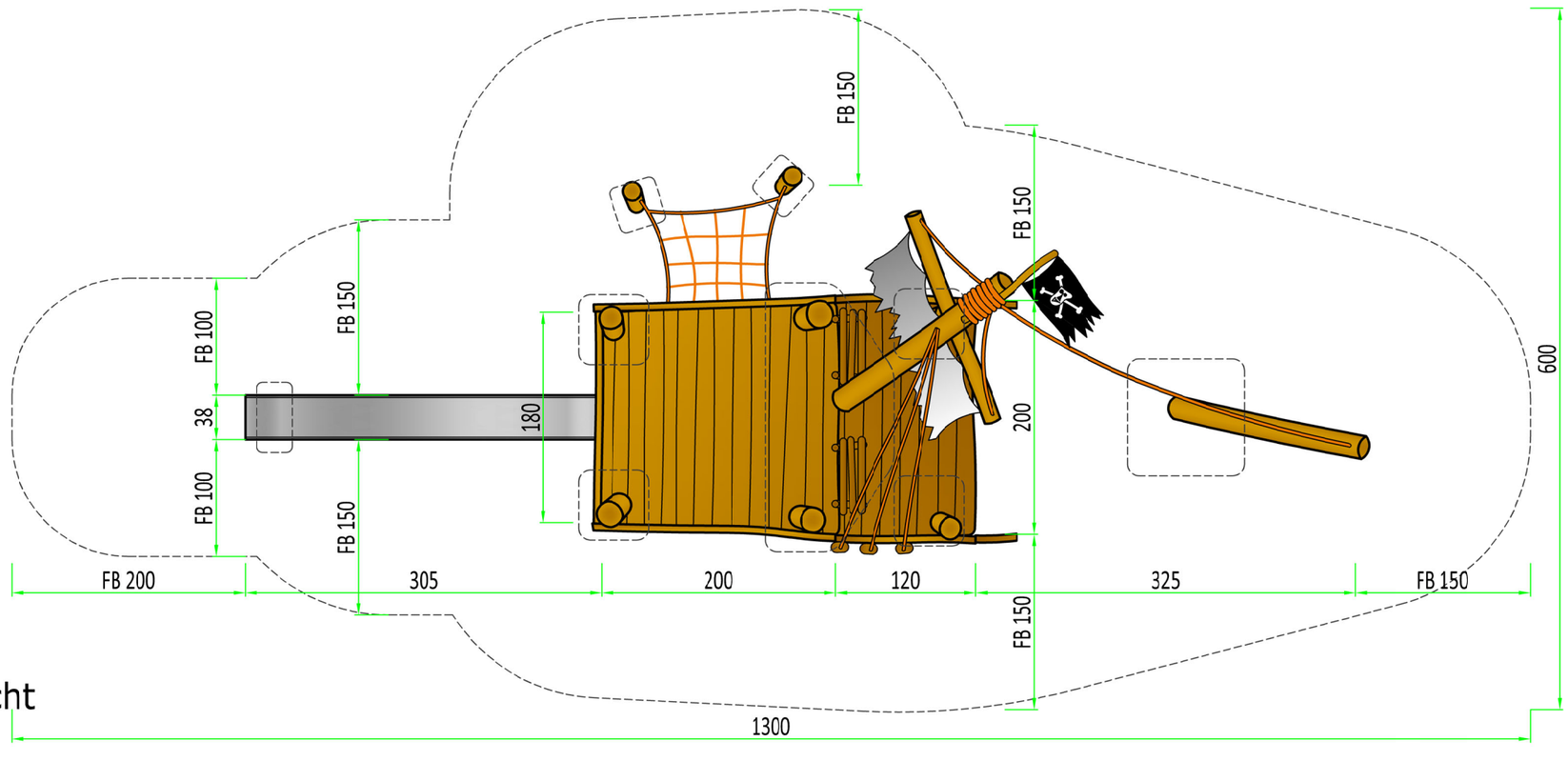

Draufsicht

1m 2m 3m

Besendahl
NATURNAHE SPIELGERÄTE
HOLZ KONSTRUKTIV

1703
Schiffswrack
Störtebeker

Maßstab: 1:50 (auf DIN A3)
Druck "randlos" maßstabstreu!
Einheit: Zentimeter
Maße bauartbedingt gerundet

Fallbereich (FB):
Fläche = 52.90 m²

Fallschutz:
Holzhackschnitzel, Sand, Kies,
synthetisches Fallschutzmaterial

Podesthöhe = 1,50 m

Besendahl
Naturnahe Spielgeräte
GmbH & Co. KG
Blankeneser Bahnhofstraße 60
22587 Hamburg
T +49 (0)40 986 77 574
info@besendahl.com
www.besendahl.com